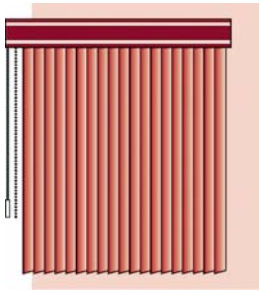

Galeria

Opción que permite embellecer la persiana cubriendo el riel.

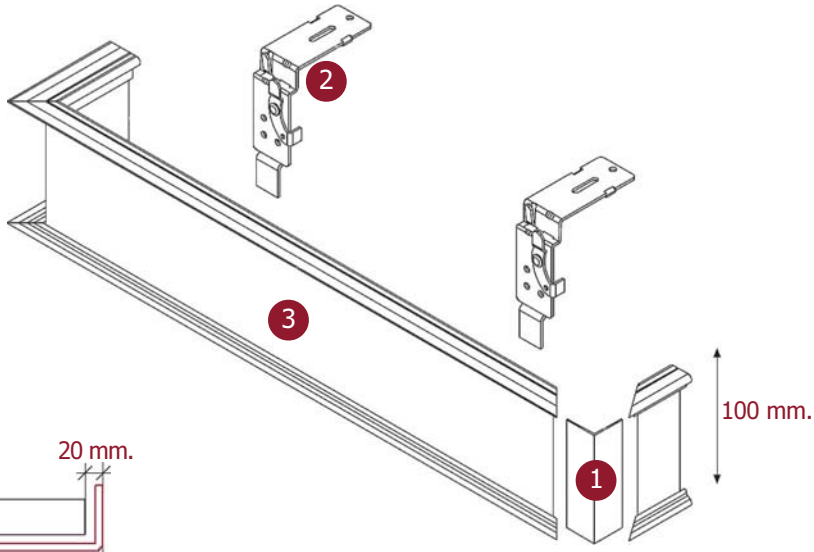

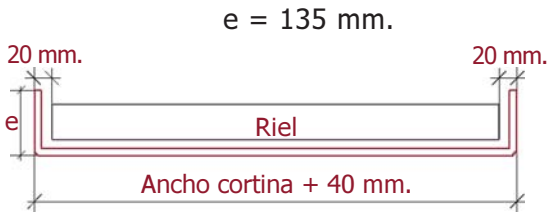

	No. PARTE	DESCRIPCIÓN
1	0-022-IC-03223	Esquinero interno galería ideal
2	0-022-IC-03320	Soporte de galería ideal
3	0-022-IV-XXXXX	Galería ideal

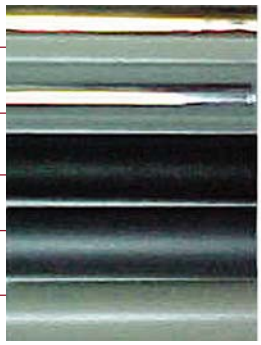

Las referencias contenidas en estos diagramas son solo para propósitos de orientar el acomodo de las piezas. Bajo ningún motivo las persianas tendrán que cumplir estos parámetros exactamente.